Ersatzteilliste / *Spare parts list*

Schaumgerät mit Druckbehälter Edelstahl 24 Liter / *Foamer with pressure tank stainless steel 24 litres*

R+M Nr. 106 024 650

The choice of perfection

	Artikel-Nr. / *Article No.*	Bezeichnung Ersatzteil / *Description Spare Part*
1	106 024 601 1	O-Ring / *Gasket*
2	106 024 601 2	Winkel / *Level connection*
3	106 024 500 2	Füllstandsanzeige / *Level*
4	106 024 601 3	Kunststoffbecher / *Plastic glass*
5	106 024 601 5	Radkappe / *Cap*
6	106 050 600 9	Sicherungsring / *Ring*
7	106 024 600 6	Rad / *Wheel*
8	106 024 650 1	Kunststoffstopfen / *Plug*
9	106 050 600 7	Stopfen 1/2“ / *1/2“ plug*
10	106 024 600 8	Einfülleinheit komplett / *Complete head*
11	106 901 01	Schaumschlauch komplett / *Foam hose complete*
12	500 04	Eingangsfilter für Pistole / *Filter for spray gun*
13	106 024 501 7	Adapter / *Adapter*
14	200 515 550	Chemiepistole mit Lanze / *Spray gun with lance*

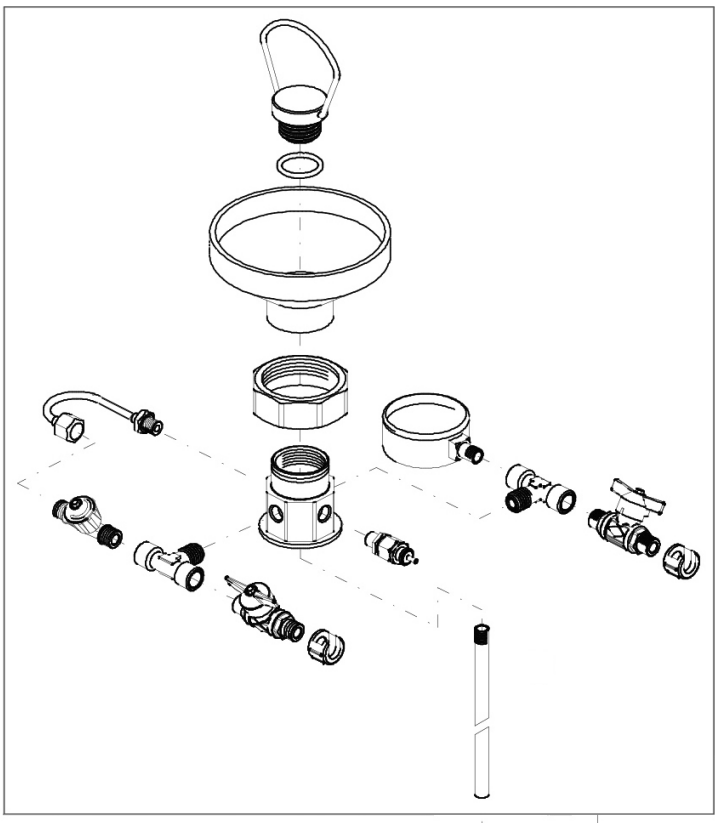

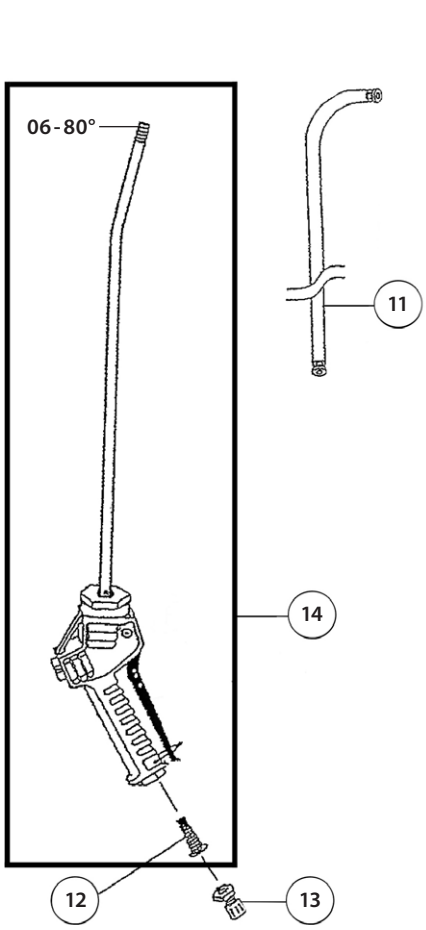

Abbildung ähnlich / *Similar to illustration*